220cm

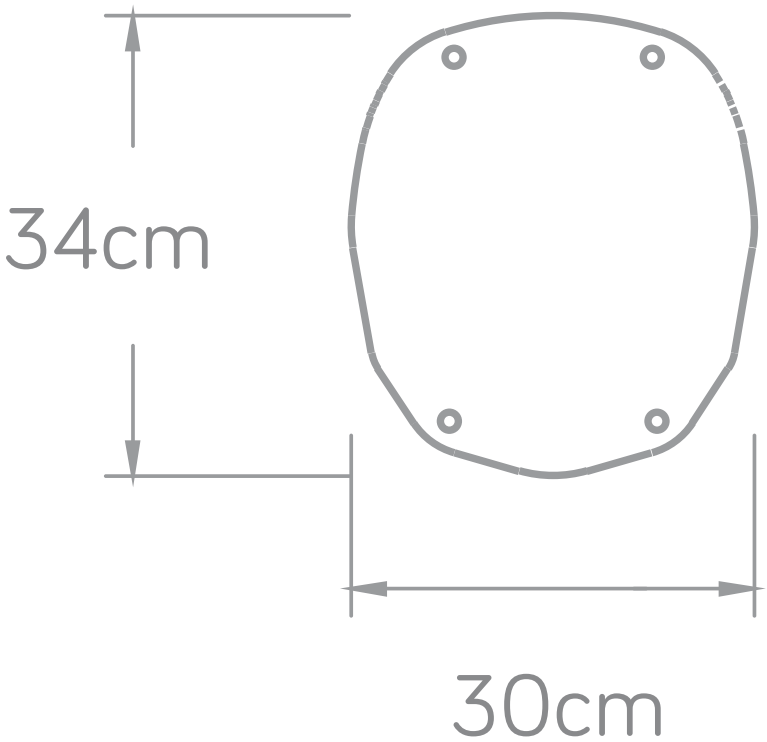
34cm
30cm